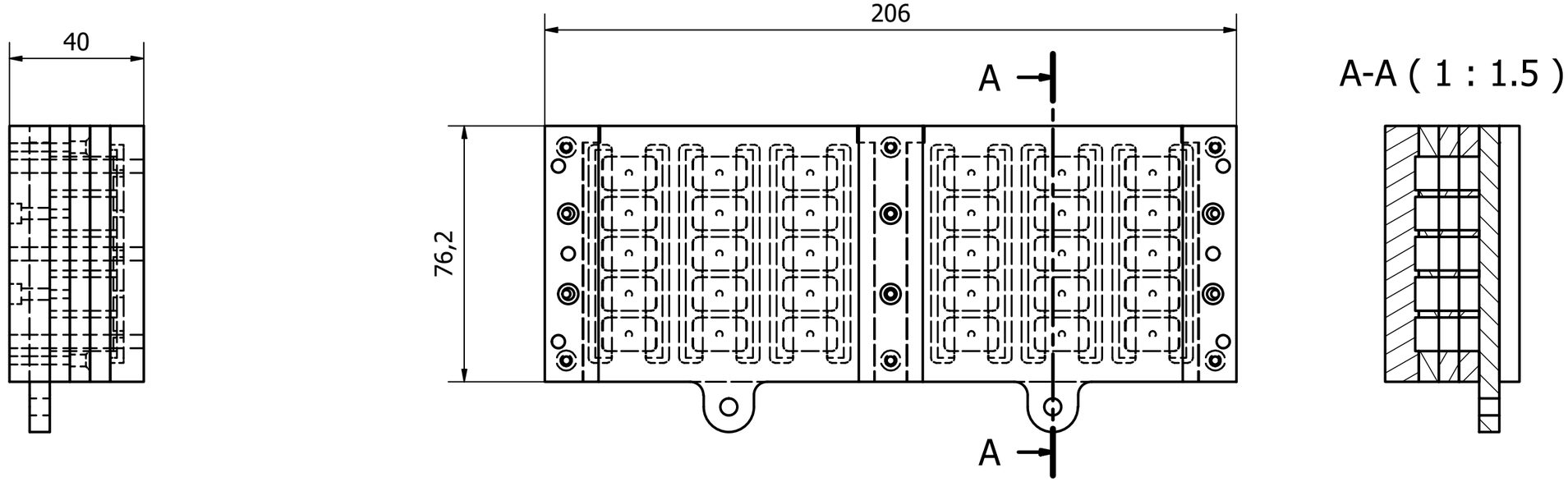

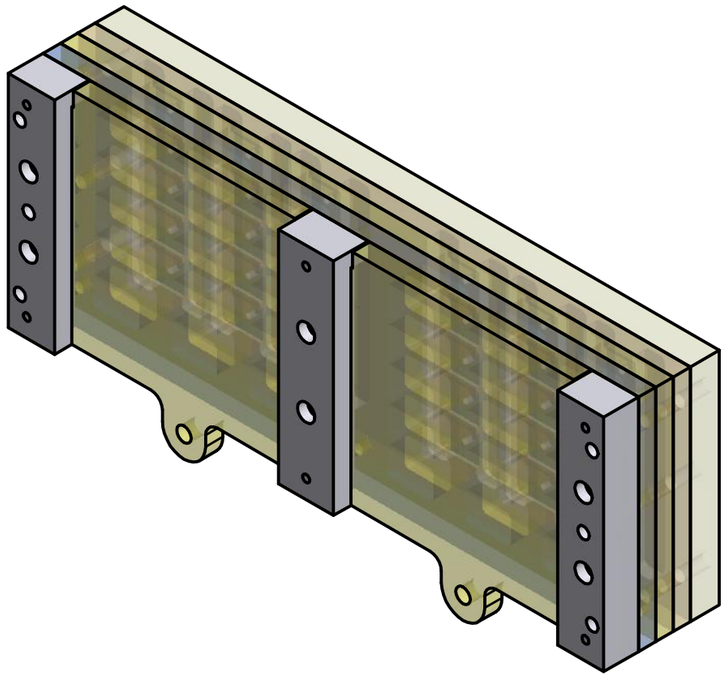

Conçu par SARN	Vérifié par	Approuvé par	Date	Date 13.02.2020	
Formoplast Construction plastique	Matière				
			Modification	Feuille 1 / 1	

Copyright
All rights reserved. No part may be reproduced in any form, without the prior permission.
Tous les droits de reproduction ou de copie partielles ou intégrales sont réservés.

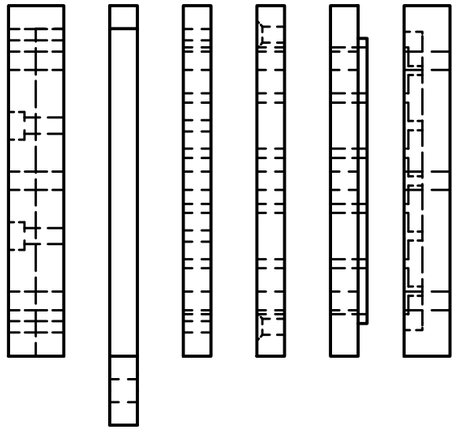

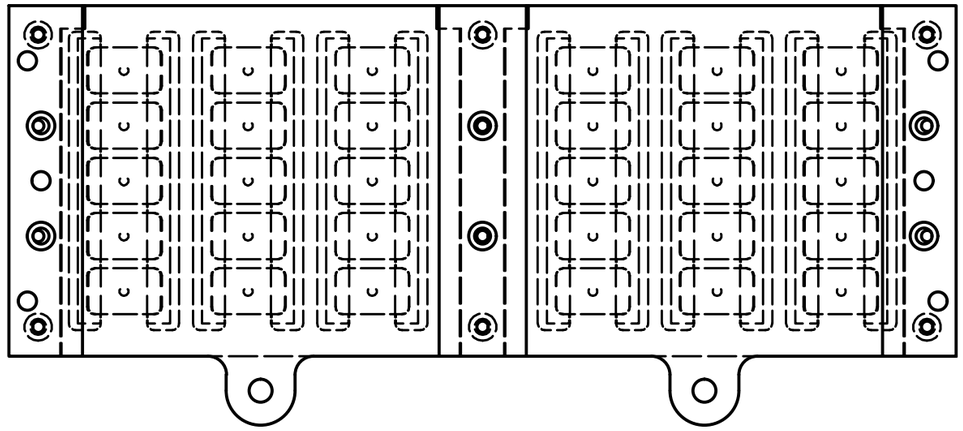

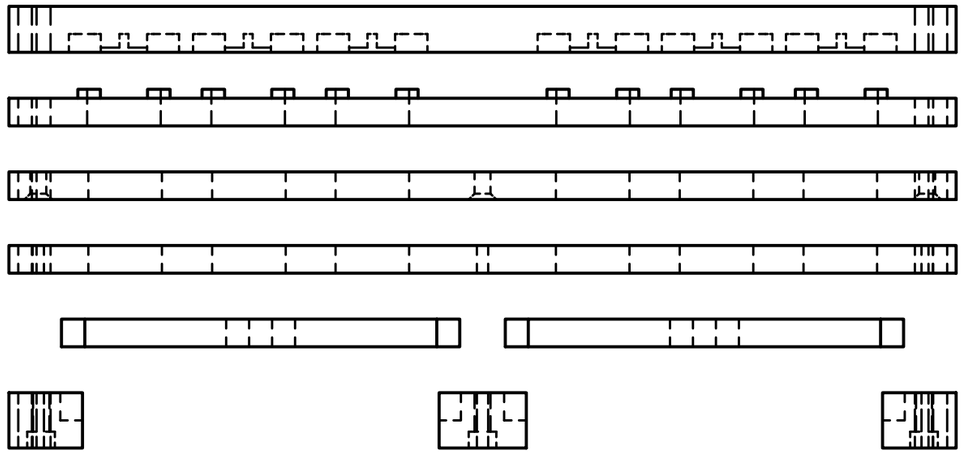

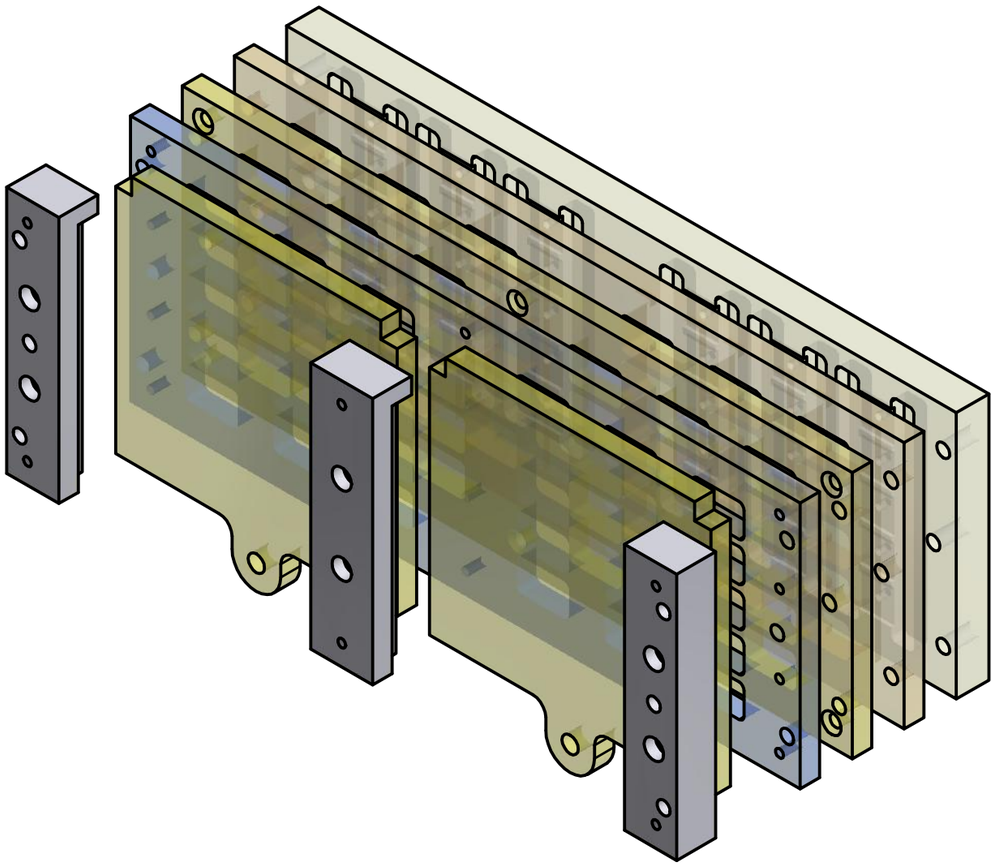

Conçu par	Vérifié par	Approuvé par	Date		Date	
SARN					13.02.2020	

Formoplast
Construction plastique

Matière

Modification	Feuille
	1 / 1

Copyright
All rights reserved. No part may be reproduced in any form, without the prior permission.
Tous les droits de reproduction ou de copie partielles ou intégrales sont réservés.

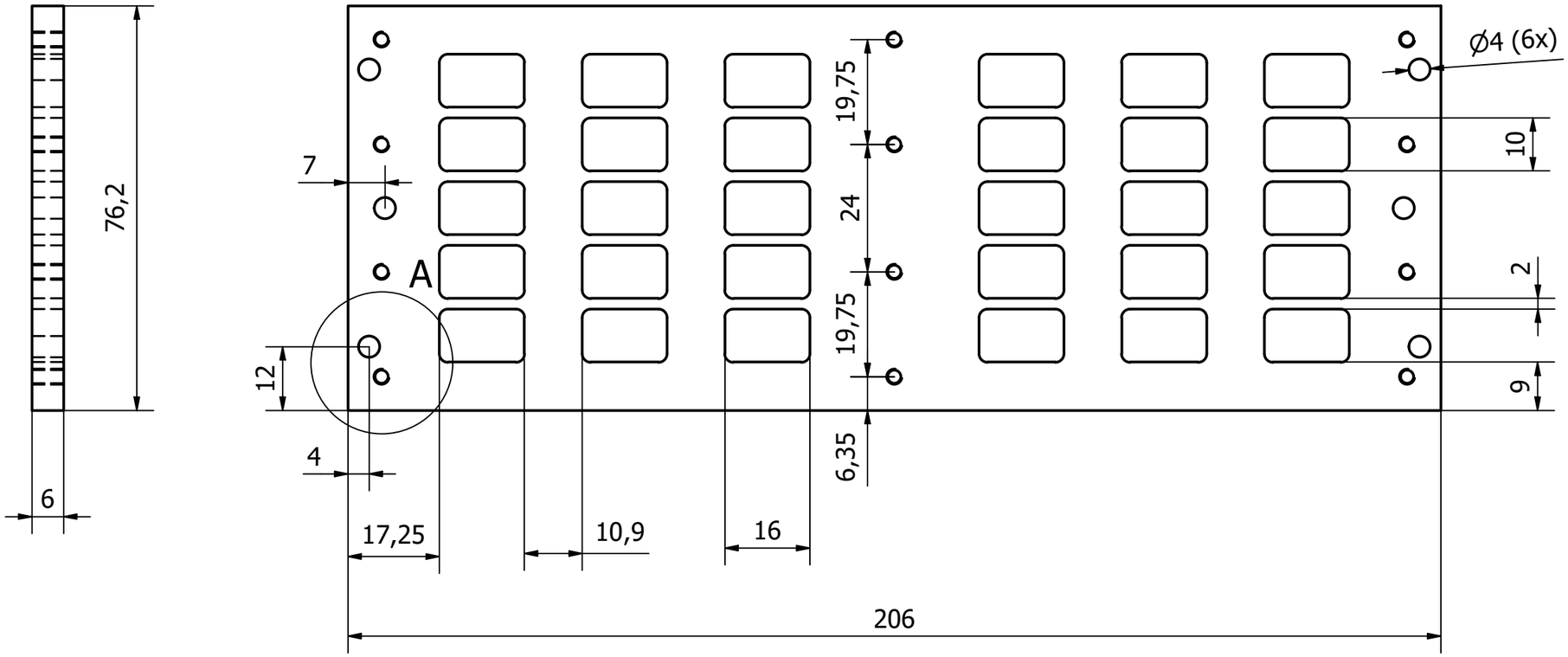

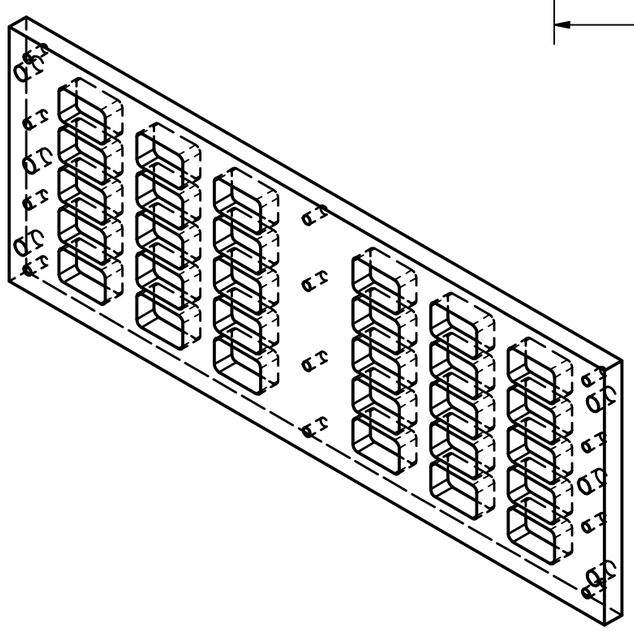

A (1,60 : 1)

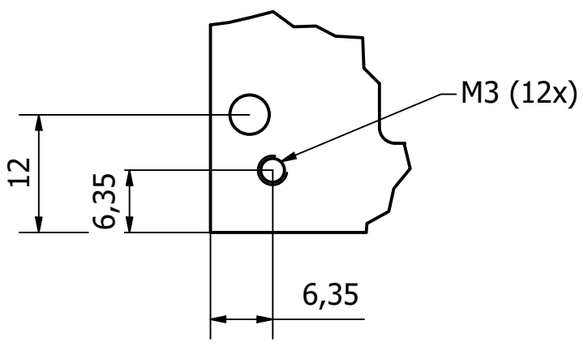

Conçu par	Vérifié par	Approuvé par	Date		Date	
SARN					04.02.2020	

Formoplast
Construction plastique

Matière
PMMA

Fly Farm - Plaque A

Modification

Feuille
1 / 1

Copyright
All rights reserved. No part may be reproduced in any form, without the prior permission.
Tous les droits de reproduction ou de copie partielles ou intégrales sont réservés.

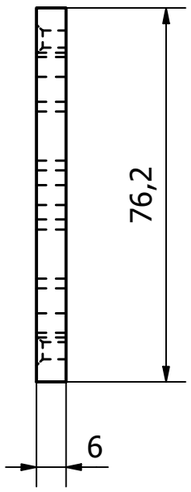

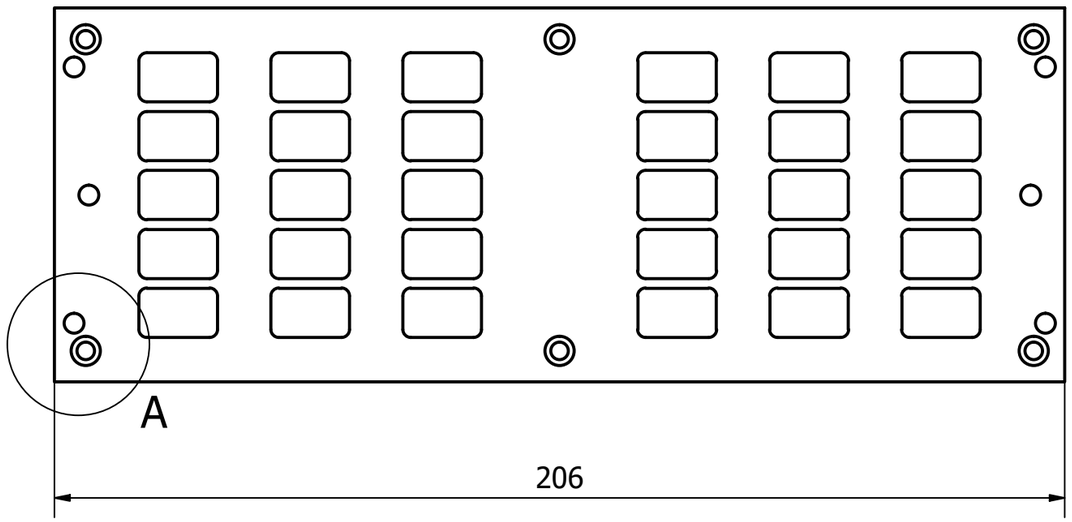

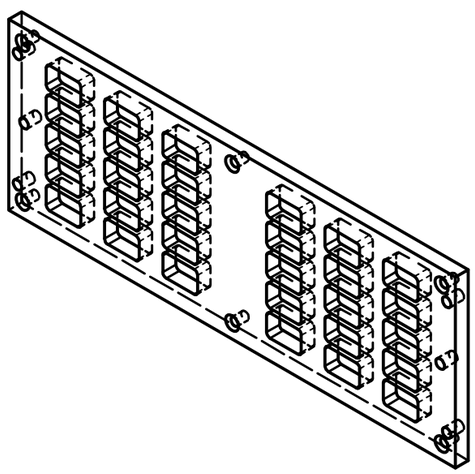

A (1,60 : 1)

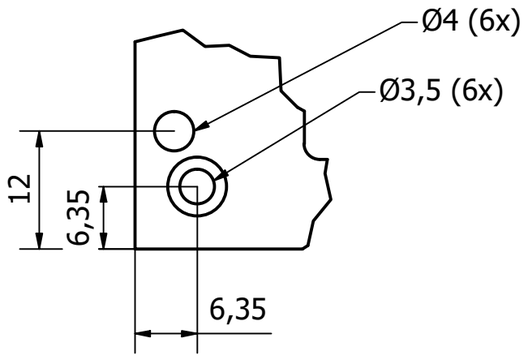

Conçu par	Vérifié par	Approuvé par	Date		Date	
SARN					04.02.2020	

Formoplast
Construction plastique

Matière
PMMA

Fly farm - Plaque B

Modification

Feuille
1 / 1

Copyright
All rights reserved. No part may be reproduced in any form, without the prior permission.
Tous les droits de reproduction ou de copie partielles ou intégrales sont réservés.

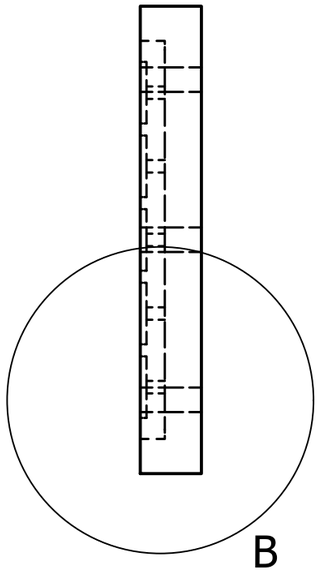

A (2 : 1)

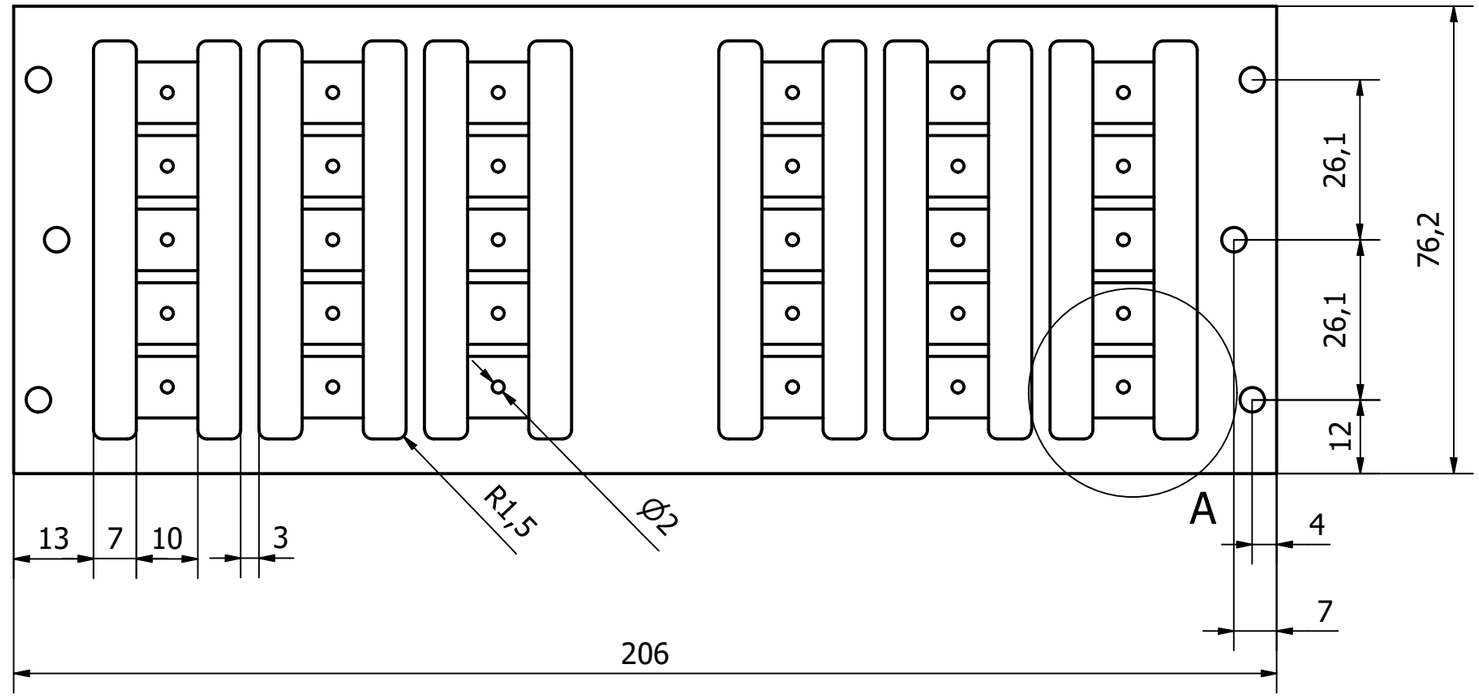

C (2.5 : 3)

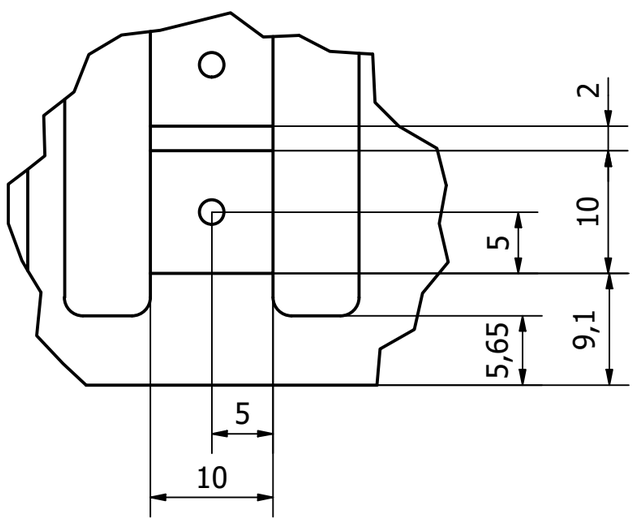

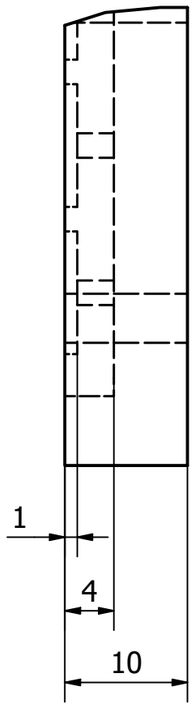

B (2 : 1)

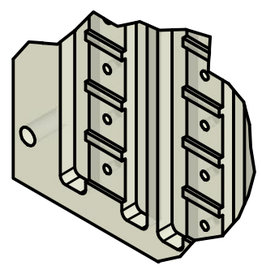

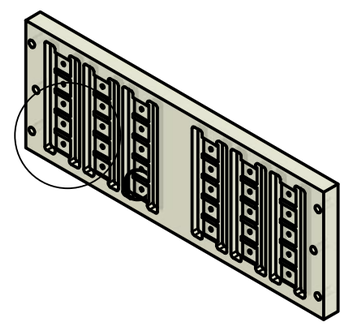

Conçu par	Vérifié par	Approuvé par	Date		Date	
SARN					12.02.2020	

Formoplast Construction plastique

Matière	Fly farm - plaque C		
PMMA		Modification	Feuille
			1 / 1

Copyright
All rights reserved. No part may be reproduced in any form, without the prior permission.
Tous les droits de reproduction ou de copie partielles ou intégrales sont réservés.

A-A (1 : 1)

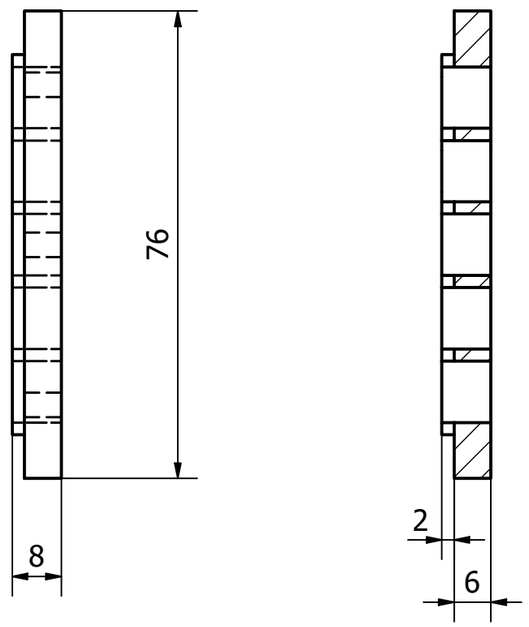

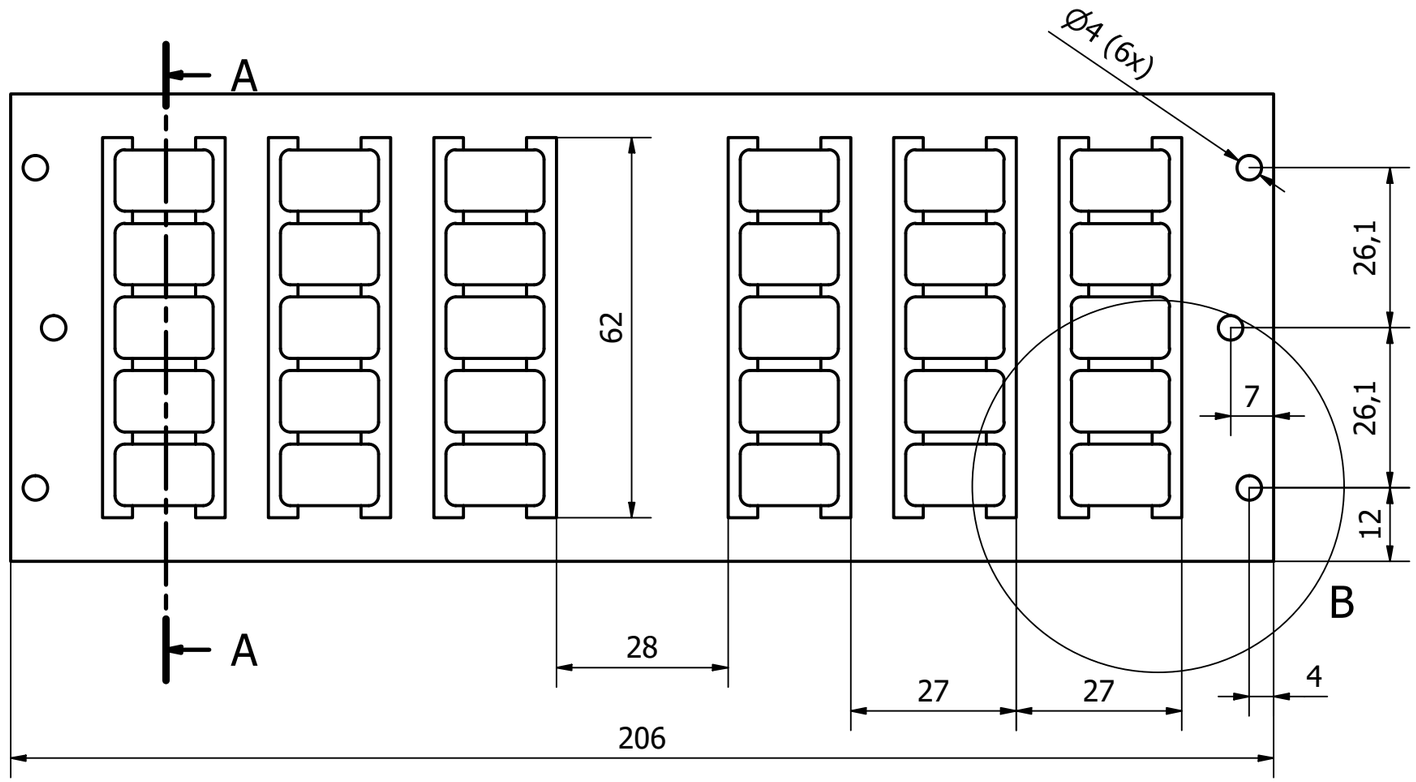

B (1.5: 1)

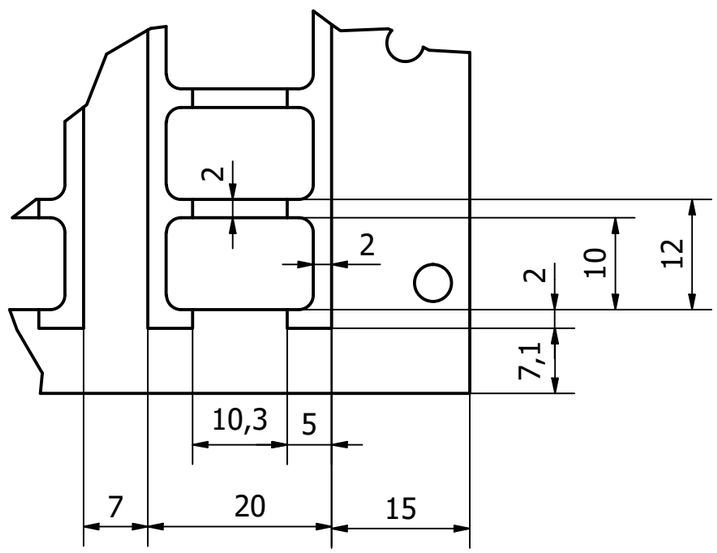

C (2 : 3)

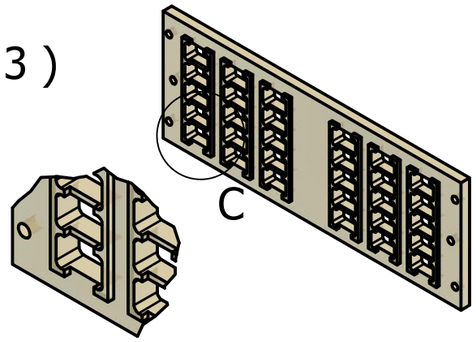

Conçu par	Vérifié par	Approuvé par	Date		Date	
SARN					13.02.2020	

Formoplast Construction plastique

Matière	Fly farm - Plaque D		
PMMA		Modification	Feuille
			1 / 1

Copyright
All rights reserved. No part may be reproduced in any form, without the prior permission.
Tous les droits de reproduction ou de copie partielles ou intégrales sont réservés.

Rail latéral

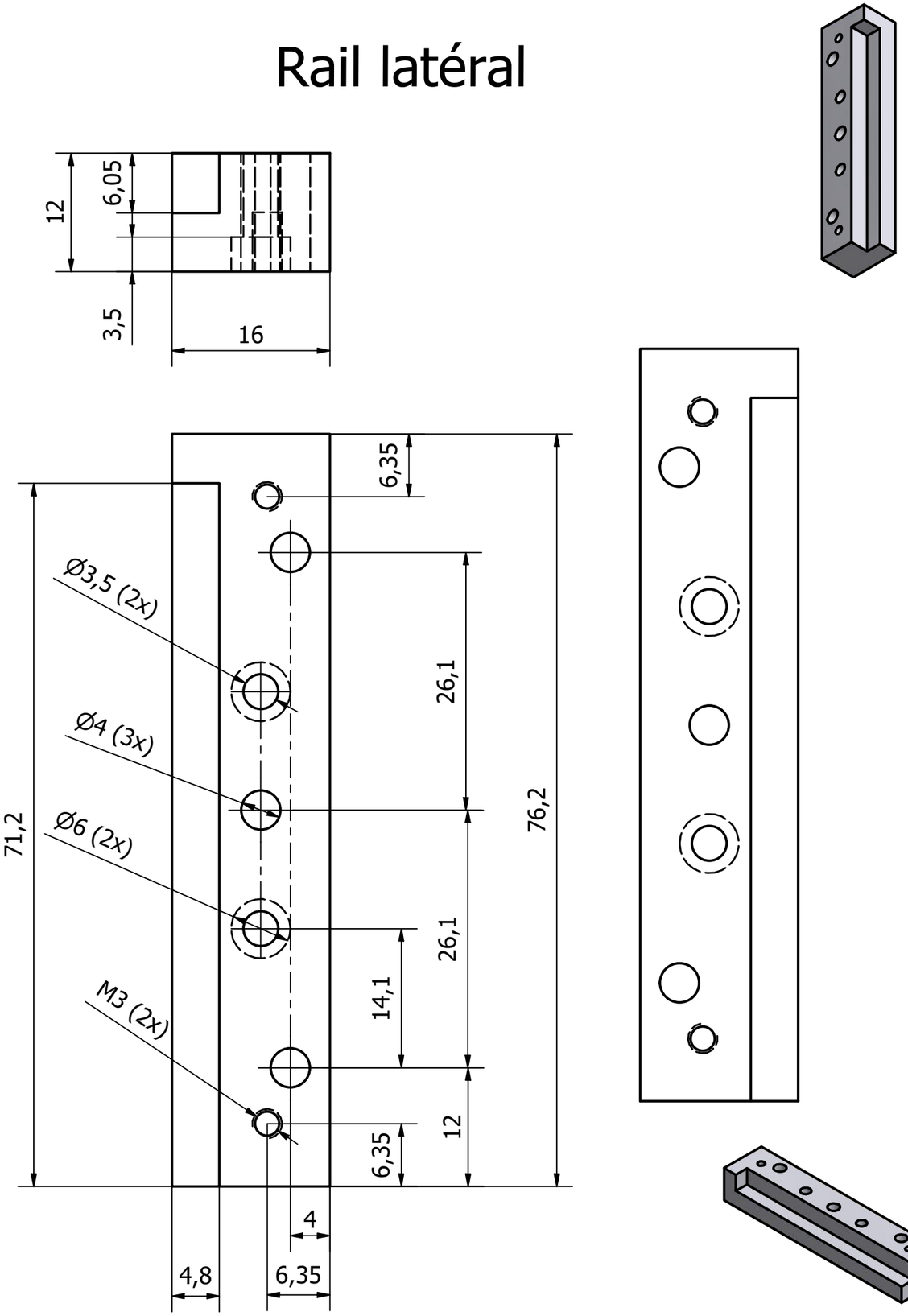

Rail milieu

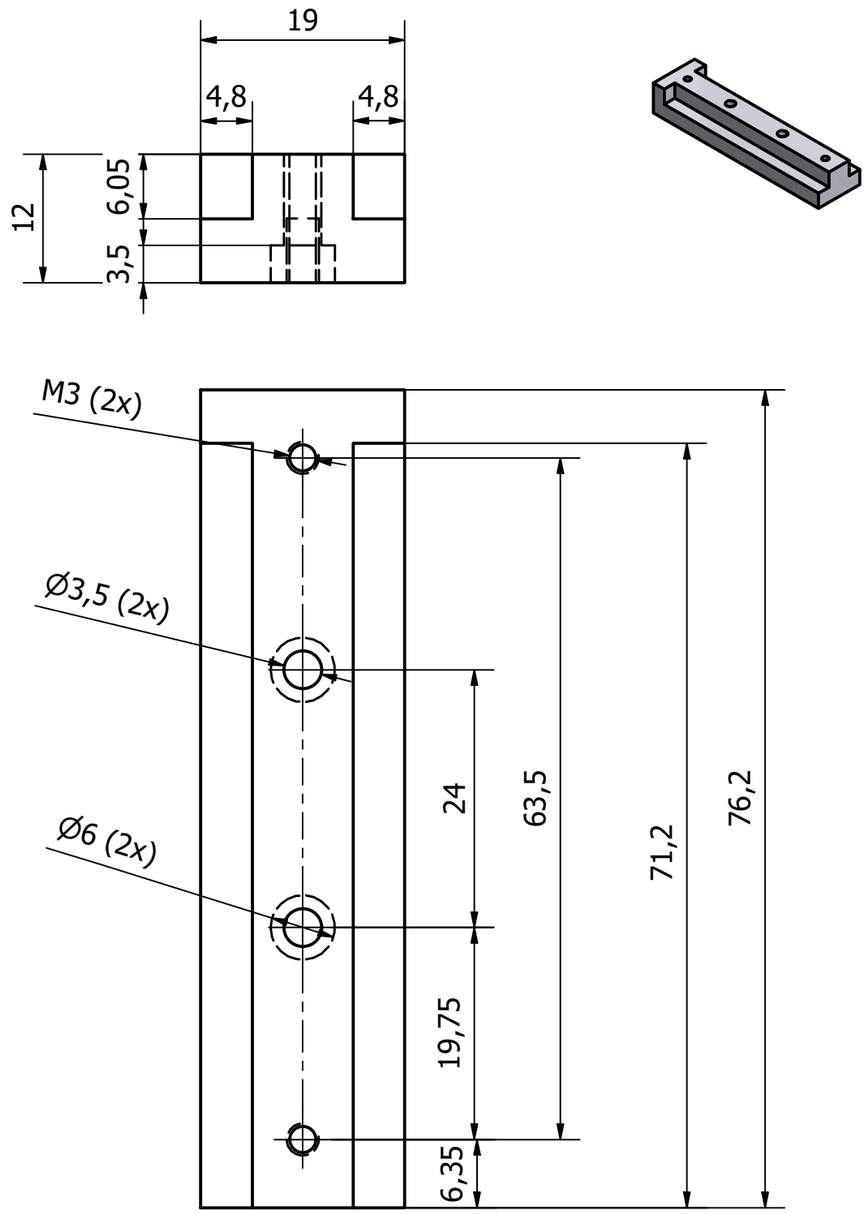

Copyright
All rights reserved. No part may be reproduced in any form, without the prior permission.
Tous les droits de reproduction ou de copie partielles ou intégrales sont réservés.

Conçu par	Vérifié par	Approuvé par	Date		Date	
SARN					13.02.2020	

Formoplast
Construction plastique

Matière: POM

Fly farm - Rail

Modification:

Feuille: 1 / 1

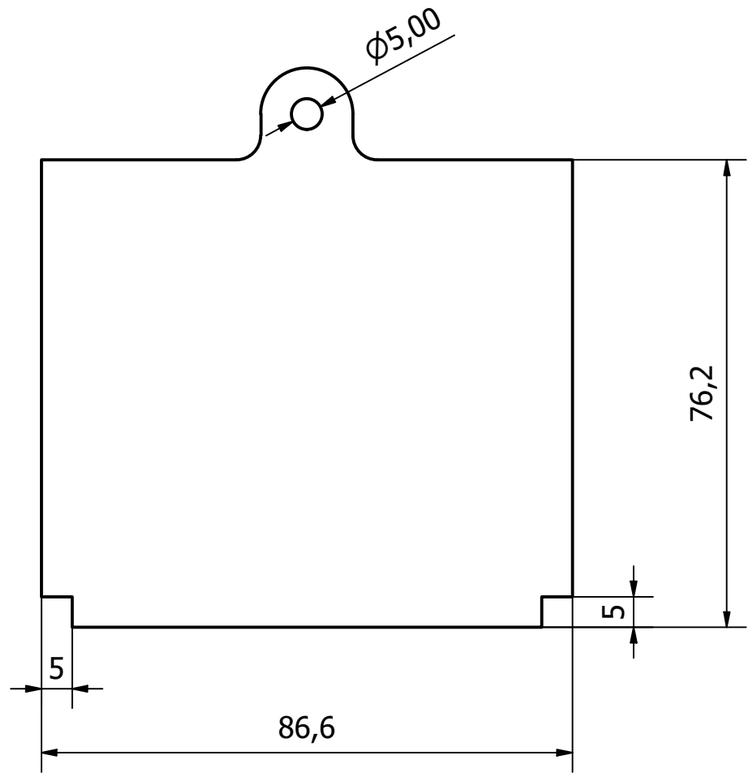

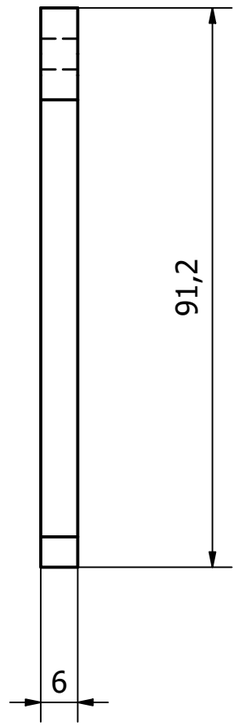

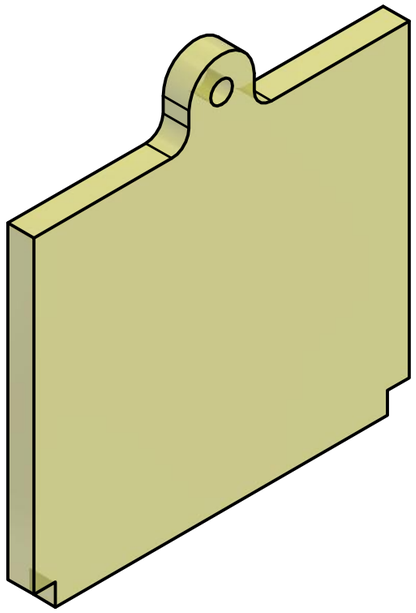

Conçu par	Vérifié par	Approuvé par	Date	Date	
SARN				13.02.2020	

Formoplast
Construction plastique

Matière	Fly farm - Door		
PMMA		Modification	Feuille
			1 / 1

Copyright
All rights reserved. No part may be reproduced in any form, without the prior permission.
Tous les droits de reproduction ou de copie partielles ou intégrales sont réservés.